Таблица 1.1 Физико-механические показатели канатов плетеных восьмипрядных полиэтиленовых высокопрочных ТУ 8121-071-00461221-2009

Ориентировочный диаметр каната, мм	Линейная плотность каната		КИП каболок в канате	Разрывная нагрузка каната в целом виде, не менее		Разрывная нагрузка каната в целом виде с огонами, не менее	
	номинальная, ктекс	отклонение, %, не более		кН	кгс	кН	кгс
14	120	+8	0,799	169	17230	152	15500
16	155	+5	0,793	221	22530	199	20280
18	195	+5	0,788	280	28500	252	25650
20	240	+5	0,783	345	35200	311	31680
22	290	+5	0,777	380	38720	342	34850
24	345	+5	0,772	452	46080	407	41470
26	405	+5	0,767	531	54080	477	48670
28	470	+5	0,761	615	62720	554	56450
30	540	+5	0,756	706	72000	636	64800
32	615	+5	0,750	804	81920	723	73730
34	695	+5	0,745	907	92480	817	83230
36	780	+5	0,740	1017	103680	915	93310
38	870	+5	0,735	1059	108000	954	97200
40	960	+5	0,729	1099	112000	989	100800
42	1060	+5	0,724	1212	123500	1090	111150
44	1160	+5	0,718	1329	135470	1196	121920
46	1270	+5	0,713	1452	148000	1307	133200
48	1380	+5	0,708	1582	161260	1424	145130
50	1500	+5	0,703	1717	175000	1545	157500
52	1620	+5	0,697	1856	189200	1670	170280
56	1880	+5	0,686	2153	219470	1938	197520
60	2160	+5	0,675	2472	252000	2225	226800
64	2460	+5	0,665	2812	286650	2531	257980
68	2770	+5	0,654	3175	323650	2858	291280
72	3100	+5	0,643	3560	362900	3204	326610
76	3470	+5	0,633	3960	403670	3564	363300
80	3840	+5	0,622	4390	447500	3951	402750
84	4230	±5	0,620	4845	493900	4360	444500
88	4650	±5	0,612	5300	542000	4780	488000
92	5380	±5	0,604	5800	592400	5230	533200
96	5530	±5	0,600	6330	645000	5690	580500

Таблица 1.2 Физико-механические показатели канатов плетеных 12-прядных полиэтиленовых высокопрочных ТУ 8121-071-00461221-2009

Ориентировочный диаметр каната, мм	Линейная плотность каната		КИП каболок в канате	Разрывная нагрузка каната в целом виде, не менее		Разрывная нагрузка каната в целом виде с огонами, не менее	
	номинальная, ктекс	отклонение, %, не более		кН	кгс	кН	кгс
4	11	+10	0,830	15,7	1600	14	1440
5	15	+10	0,825	24,5	2500	22	2250
6	21	+10	0,822	35,5	3600	32	3240
7	28	+10	0,818	48	4900	43	4410
8	37	+10	0,815	63	6400	57	5760
9	47	+10	0,812	79	8100	72	7290
10	58	+10	0,809	98	10000	88	9000
11	70	+8	0,806	104	10650	94	9585
12	85	+8	0,804	124	12670	112	11400
13	98	+8	0,801	146	14870	131	13380
14	115	+8	0,799	169	17230	152	15500
16	150	+5	0,793	221	22530	199	20280
18	190	+5	0,788	280	28500	252	25650
20	230	+5	0,783	345	35200	311	31680
22	280	+5	0,777	380	38720	342	34850
24	335	+5	0,772	452	46080	407	41470
26	390	+5	0,767	531	54080	477	48670
28	455	+5	0,761	615	62720	554	56450
30	520	+5	0,756	706	72000	636	64800
32	590	+5	0,750	804	81920	723	73730
34	670	+5	0,745	907	92480	817	83230
36	750	+5	0,740	1017	103680	915	93310
38	870	+5	0,735	1130	115200	1017	103680
40	960	+5	0,730	1250	127400	1125	114660

Примечания к таблицам 1.1; 1.2

1 Допускается уменьшение линейных плотностей канатов при сохранении остальных физико-механических показателей, указанных в таблице.

2 По согласованию с потребителем возможна наработка канатов промежуточных диаметров, ФМП которых определяется путем линейной интерполяции значений таблицы.

3 Линейная плотность каната должна измеряться под натяжением.

4 Разрывная нагрузка в целом виде дана для нового каната в сухом виде. В мокром виде эти значения могут быть снижены.

5 Допускается снижение разрывной нагрузки для канатов с заделкой концов в огоны (петли) не более, чем на 10%.

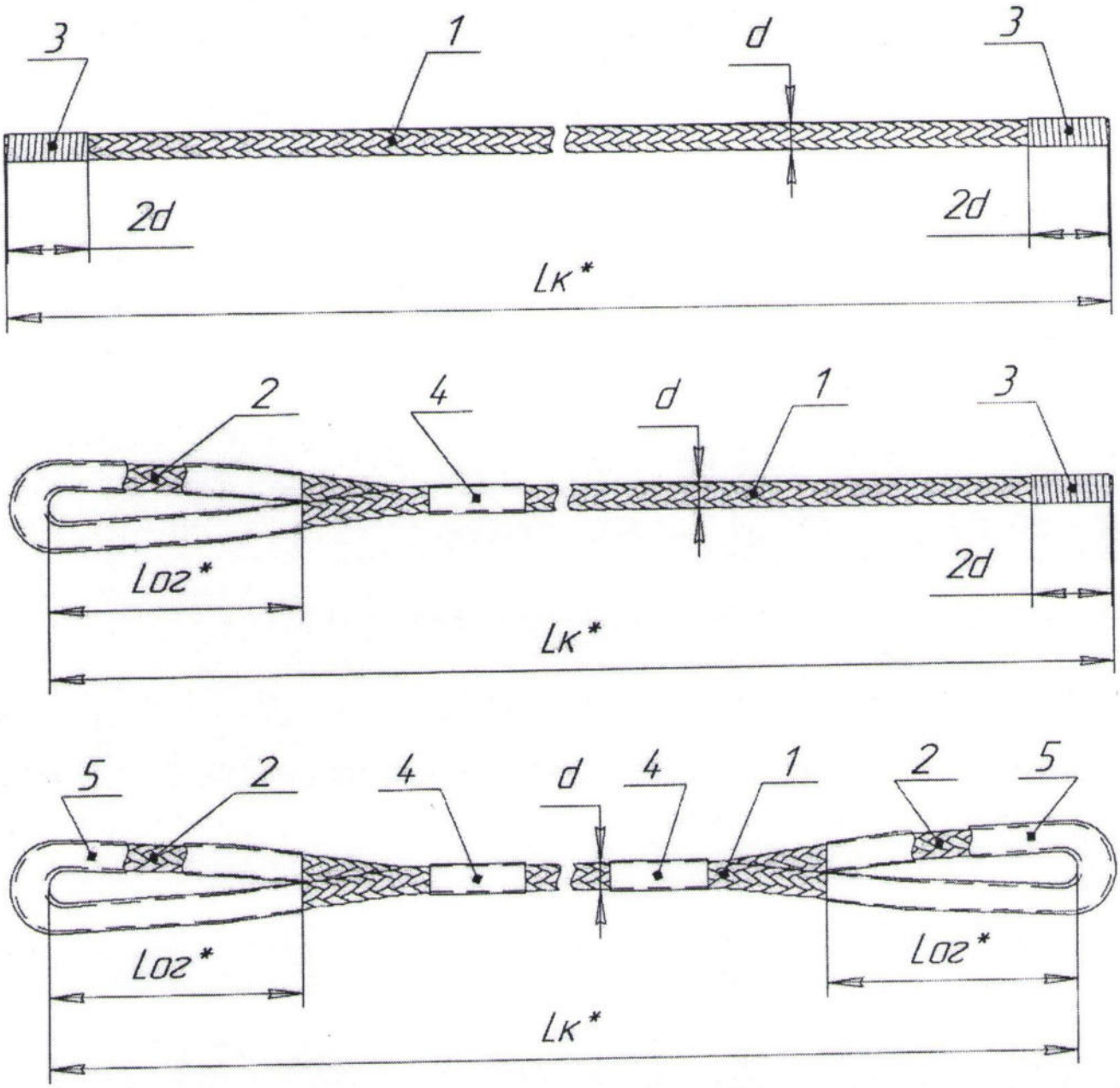

1 – канат

2 – огон

3 – марка

4 – зона заплетки с покрытием

5 – покрытие

d – диаметр каната

2d – длина марки (не менее)

Lк* – длина каната

Lог* – длина огона

* – размеры устанавливаются заказчиком

Рисунок 1 – Канат

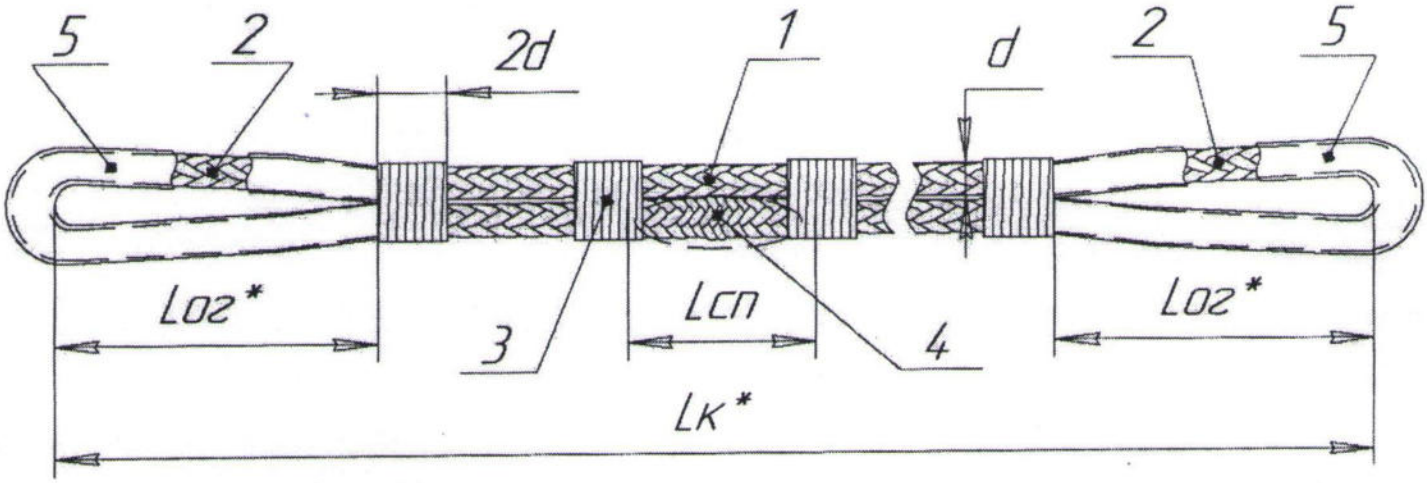

1 – канат
2 – огон
3 – марка
4 – сплесень
5 – покрытие
d – диаметр каната
2d – длина марки (не менее)
Lк* – рабочая длина кольца
Lог* – длина огона
Lсп – длина сплесня
* – размеры устанавливаются заказчиком

Рисунок 2 – Канат (кольцо)

Приложение А
(справочное)

Конфигурация плетеных канатов

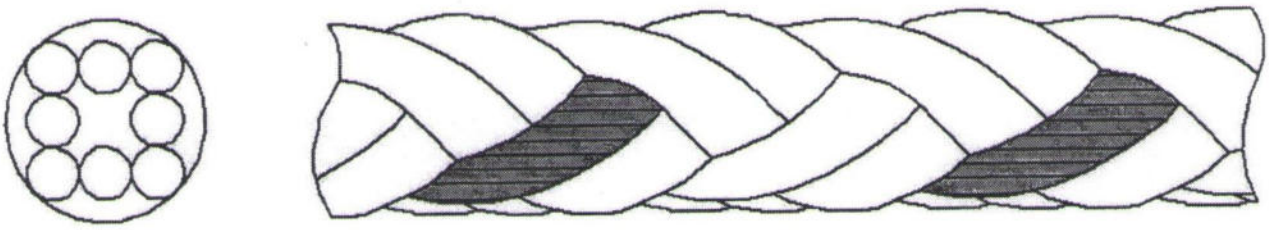

Рисунок А.1- Конфигурация плетеного 8 прядного каната из пряди, сформированной из крученой каболки

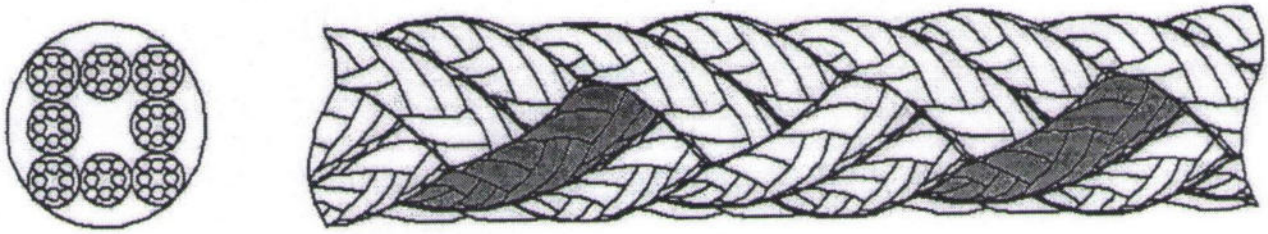

Рисунок А.2- Конфигурация плетеного 8/8 прядного каната, пряди – канаты плетеные 8 прядные

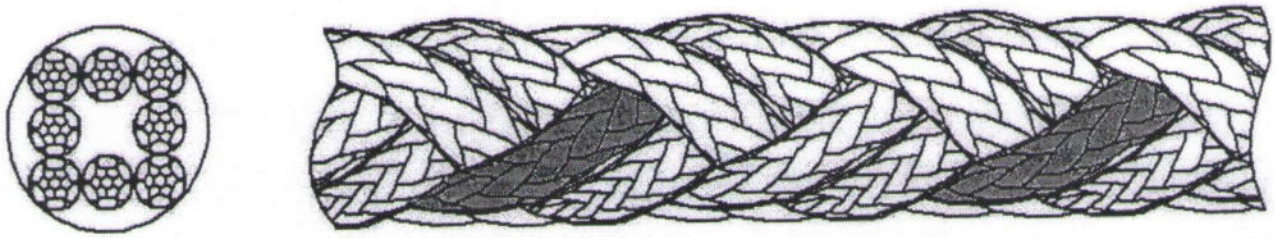

Рисунок А.3- Конфигурация плетеного 12/8 прядного каната, пряди – канаты плетеные 12 прядные

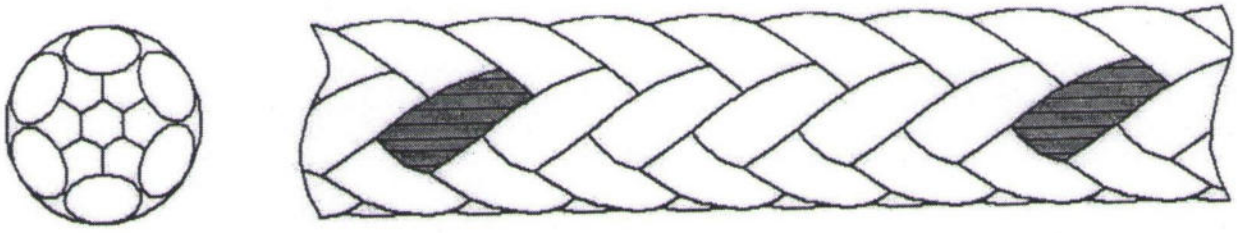

Рисунок А.4- Конфигурация плетеного 12 прядного каната из пряди, сформированной из крученой каболки